ALUMINIUM PLUG MET BUITENZESKANT M20X1,5 BSPP

Model: 7008-M20

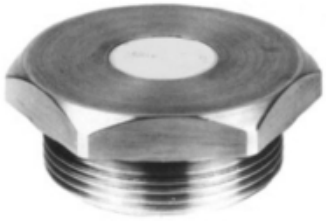

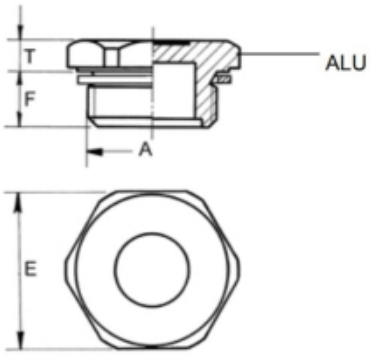

Omschrijving

A METR.	T	F	E				REF.
M10x1	5	8	14				7008-M10
M14x1,5	6	8	17				7008-M14
M16x1,5	7	10	22				7008-M16
M18x1,5	7	10	22				7008-M18
M20x1,5	7	10	24				7008-M20
M22x1,5	7	10	27				7008-M22
M24x2	8	12	30				7008-M24
M30x2	8	12	36				7008-M30
M33x2	8	14	40				7008-M33
M42x3	10	15	50				7008-M42
M48x3	10	15	55				7008-M48
M60x4	12	17	70				7008-M60

Smeertechniek Rotterdam
Cairostraat 74
3047 BC Rotterdam

T 010 - 466 62 55
F 010 - 466 66 55
E info@smeertechniek.nl
W www.smeertechniek.nl

Scan de QR code om
dit product te bestellen